독립 퀀트 트레이더를 위한 완벽한 청사진

시장을 지배하는 자동화 매매 시스템 설계 및 구축 가이드

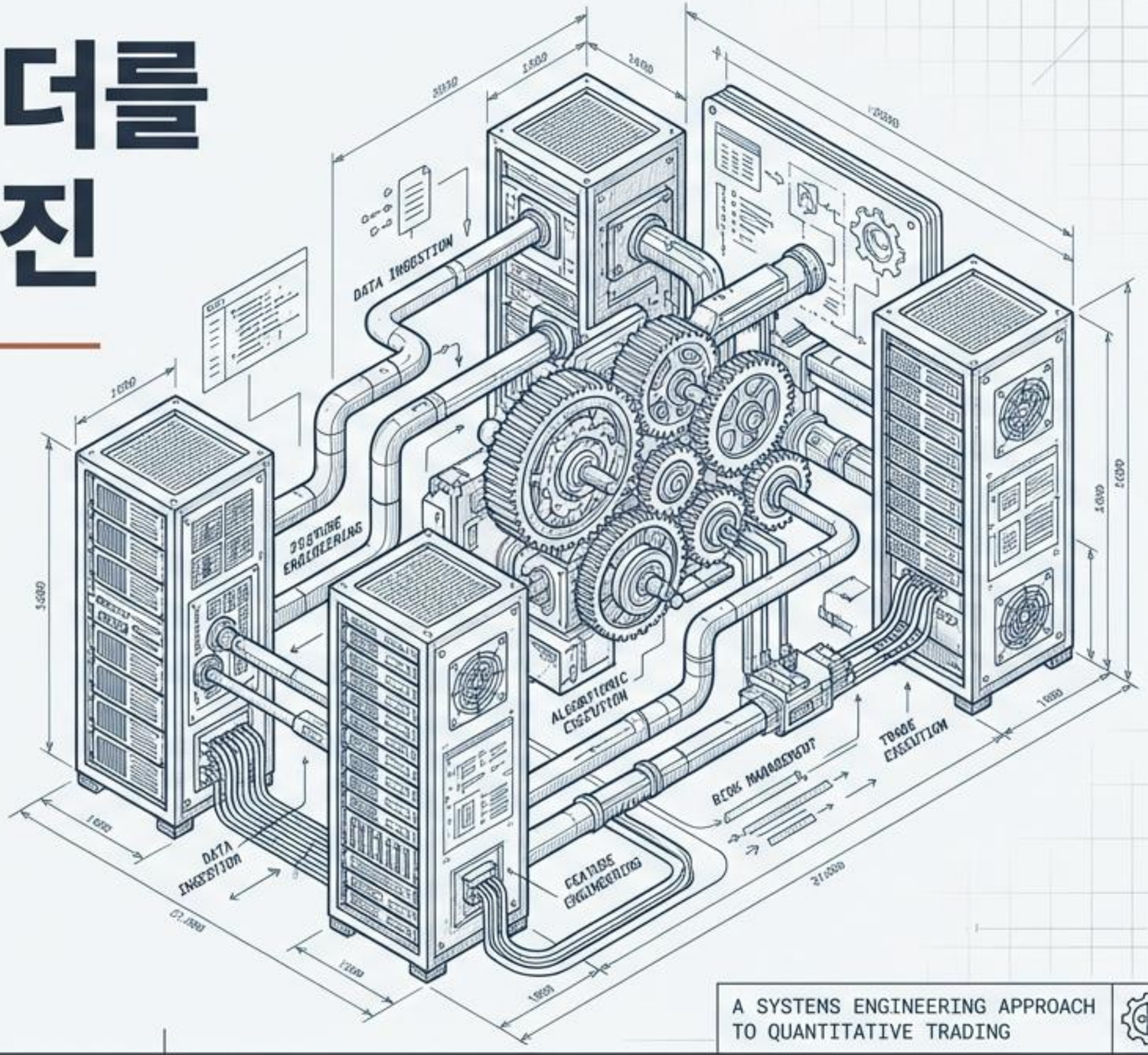

A SYSTEMS ENGINEERING APPROACH TO QUANTITATIVE TRADING

NotebookLM

패러다임의 전환: 퀀트에 대한 오해와 진실

Myth

오해 01: 수학 천재나 물리학 박사 학위가 필수적이다.

↓

진실: 고등학교 수준의 수학과 프로그래밍, 철저한 규율이 전부다. 복잡한 파생상품이 아닌 단순한 통계적 차익거래에 집중하라.

Myth

오해 02: 막대한 초기 자본과 벤처 투자가 있어야 시작할 수 있다.

↓

진실: 무한한 확장성(Scalability). 퀀트에게 자본을 늘리는 것은 코드 안의 '레버리지 '레버리지 숫자' 하나를 수정하는 것에 불과하다.

Myth

오해 03: 결국 영업과 마케팅 능력이 성공을 좌우한다.

↓

진실: 마케팅 제로. 상대방은 오직 '가격'만 본다. 완벽히 제품(전략과 소프트웨어)에만 집중할 수 있는 유일한 비즈니스다.

NotebookLM

비즈니스 섀시 구축: 리테일 vs 프랍 트레이딩

평가 항목	리테일 계좌 (Retail)	프랍 트레이딩 (Proprietary)
레버리지 (Leverage)	최대 2배(오버나잇) / 4배(장중)	최대 20배 이상 (자본 효율성 극대화)
법적 책임 (Liability)	무제한 손실 위험 (개인 자산 노출)	초기 투자금으로 손실 제한
IP 보호 (Security)	전략 유출 위험 제로 (완벽한 독립)	수익성 높은 전략의 피기백(Piggyback) 위험 존재
제약 조건 (Restrictions)	SEC 기본 규정 외 완벽한 자유	페니스탁 및 오버나잇 공매도 금지 등 엄격한 강제 규정

개인 책임의 방어막 (Shielding Liability)

리테일 계좌를 사용할 경우, 반드시 유한책임회사(LLC)나 S-Corp를 설립하여 2015년 스위스 프랑 사태와 같은 '초과 손실 청구(Make whole)' 위험으로부터 개인 자산을 분리하고 보호하라.

NotebookLM

물리적 인프라: 퀀트의 콕핏 (The Cockpit)

안정성: 무정전 전원 공급 (UPS)

정전이나 전력 불안정으로 인한 시스템 셧다운 및 주문 중단 사태를 원천 차단.

연결성: 가상 사설 서버 (VPS)

홈 네트워크 장애나 물리적 재난으로부터 독립. 밀리초(ms) 단위의 슬리피지를 없애기 위해 브로커 서버와 가장 가까운 물리적 거리에 배치.

데이터: API 피드 & 경량화

수천 달러의 블룸버그 단말기 대신 Thomson Reuters / Dow Jones($100~$200/월) 활용. 과도한 TV 뉴스 시청은 알고리즘의 객관적 판단력을 흐린다.

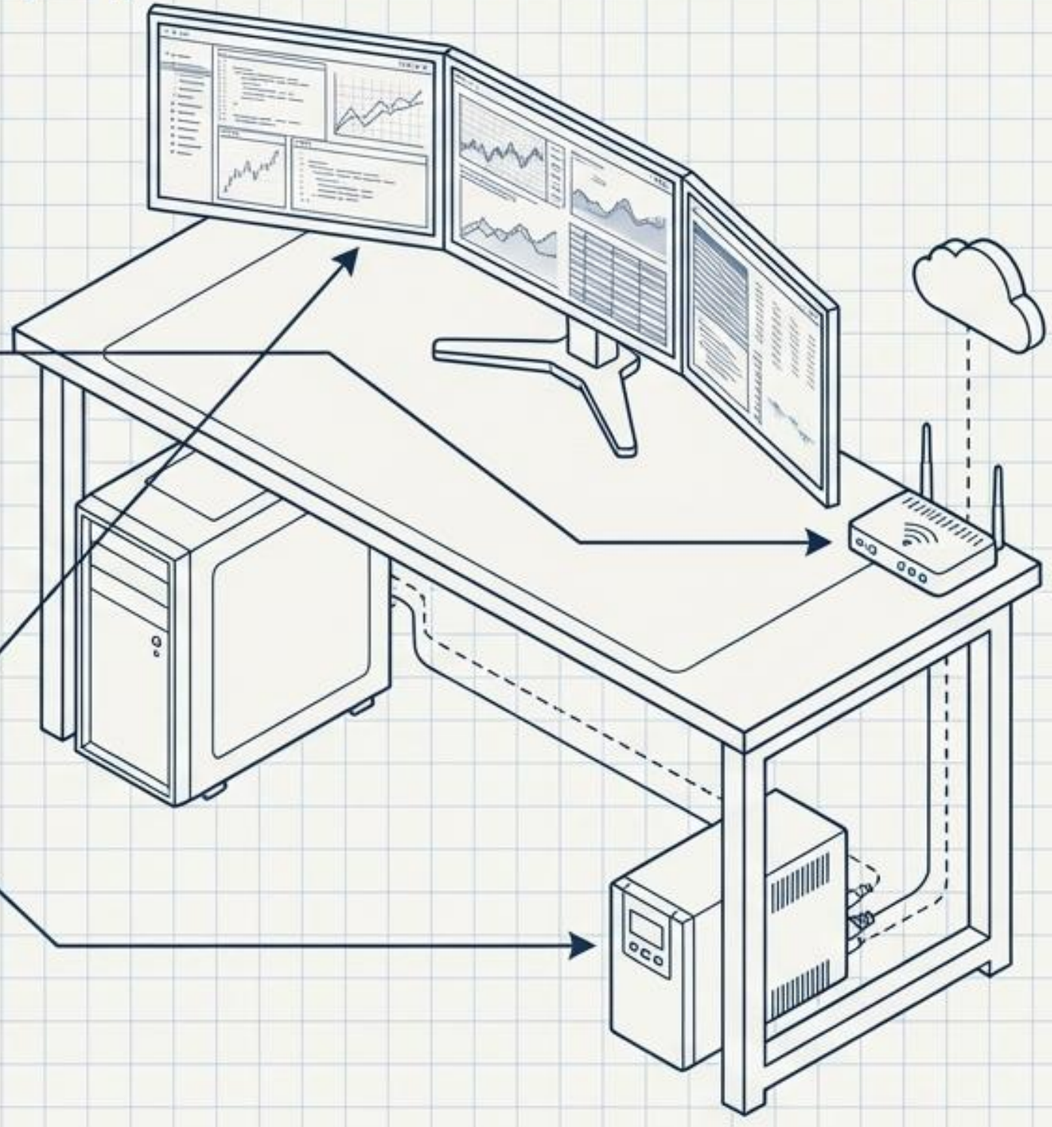

수백만 달러의 포트폴리오를 굴리는 데 필요한 초기 물리적 인프라 투자금은 수천 달러, 월 유지비는 수백 달러에 불과하다

NotebookLM

실행 모터: ATS (자동화 매매 시스템) 아키텍처

브로커 실시간/과거 데이터 API

↓

Excel / MATLAB / Python / R

↓

주문 파일 생성 (.xlsx, .csv)

↓

브로커의 Basket/Spread Trader 앱 수동 업로드

↓

브로커로 주문 전송 완료

⚠ 주의: 나이트 캐피탈(Knight Capital)의 4억 4천만 달러 파산 사태를 기억하라. 반자동화는 치명적 알고리즘 오류가 발생하기 전 인간의 '최종 확인(Sanity Check)'이 가능하다는 강력한 장점이 있다.

실시간 데이터 피드

↓

데스크톱 C++/Python/MATLAB
무한 루프 알고리즘

↓

브로커 데스크톱 API 직접 연결

↓

실제 브로커 계좌 즉시 실행

☰ 핵심: HFT(고빈도 거래) 필수 아키텍처. QuantConnect, Blueshift 플랫폼 등을 활용해 사람의 개입을 완전히 배제하고 밀리초 단위의 지연(Latency)을 제거한다.

NotebookLM

마찰 계수 제어: 거래 비용(Transaction Costs) 최소화 전략

스프레드 회피

$5 이하 주식 거래 금지

주가가 낮을수록 백분율 기준 비드-애스크 스프레드(호가창 격차)가 넓어져 유동성 비용이 기하급수적으로 증가한다.

시장 충격 제한

주문 규모 < ADV의 1%

일일 평균 거래량(ADV)의 1%를 초과하는 주문은 시장 충격을 유발한다. (S&P 600 편입 종목조차 1% 한도는 단 $3,000에 불과할 수 있다).

비선형 자산 배분

시가총액의 4제곱근 스케일링

자본을 시가총액에 선형 비례로 배분하면 소형주 비중이 0에 수렴한다. 다각화 이점을 살리기 위해 4제곱근(4th root) 비율로 포지션 사이즈를 설정하라.

NotebookLM

현실과의 괴리: 실전 시스템 진단 매트릭스 (The Reality Gap)

백테스트는 완벽하지만 실전에서 손실이 날 때

1. 소프트웨어 버그 (Software Bugs)

모의 투자(Paper Trading) 수익률과 백테스트 결곳값을 1:1로 비교하라. 일치하지 않는다면 알고리즘 코드의 오류다.

2. 숨은 실행 비용 (Execution Slippage)

슬리피지나 수수료가 예상보다 높은가? 유동성이 낮은 주식을 거래하여 보이지 않는 시장 충격(Market Impact) 비용이 발생했는지 확인하라.

3. 데이터 스누핑 편향 (Data-Snooping Bias)

전략의 매개변수와 조건 규칙을 최대한 제거해보라. 규칙을 뺐을 때 백테스트 수익이 완전히 붕괴한다면, 그것은 과거 데이터에만 과최적화된 가짜 전략이다.

4. 시장 체제 전환 (Regime Shifts)

시장의 근본적 미시 구조가 변했는가? 2001년 호가창 십진법 도입, 2007년 공매도 업틱룰 폐지 등 시스템의 전제를 뒤흔드는 규제나 환경 변화가 있었는지 점검하라.

NotebookLM

핵심 로직 1: 평균 회귀와 공적분 (Mean Reversion & Cointegration)

정상성 (Stationarity)과 밧줄의 메타포

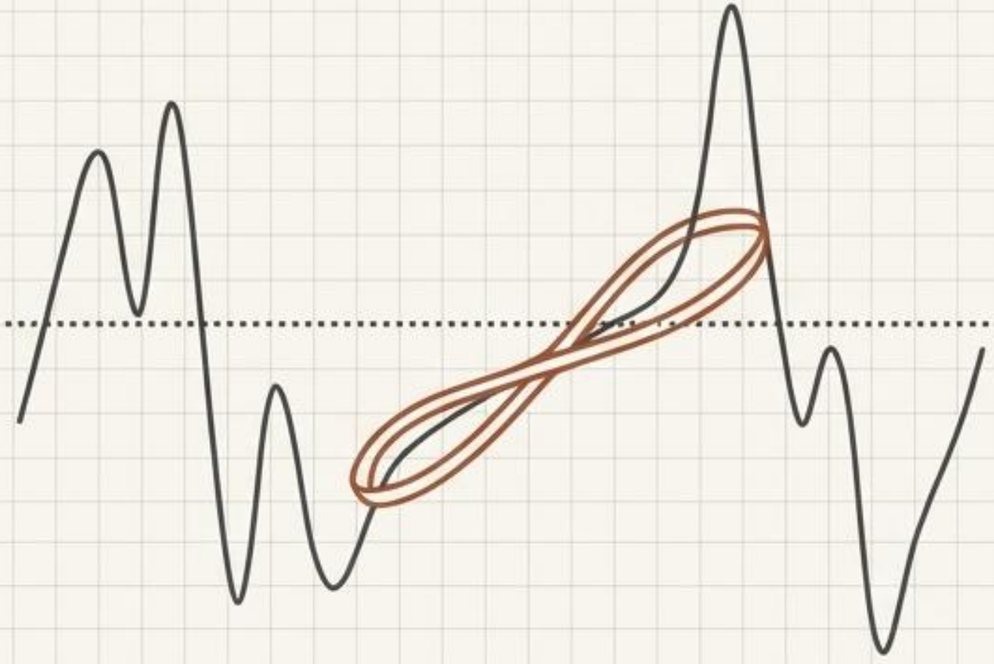

정상성(I(0)): 가격 스프레드가 초기값에서 무한히 멀어지지 않고 결국 평균으로 회귀하는 성질.

상관관계(Correlation) vs 공적분(Cointegration)

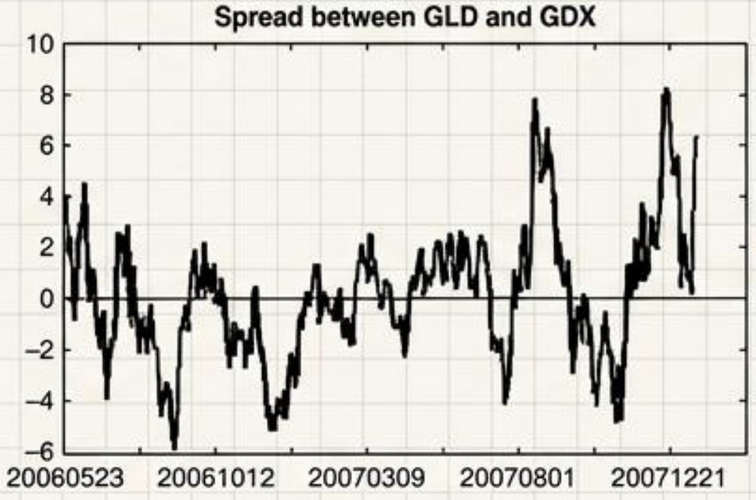

공적분 (GLD/GDX): 두 자산의 스프레드가 빗줄로 묶인 것처럼 평균으로 회귀함.

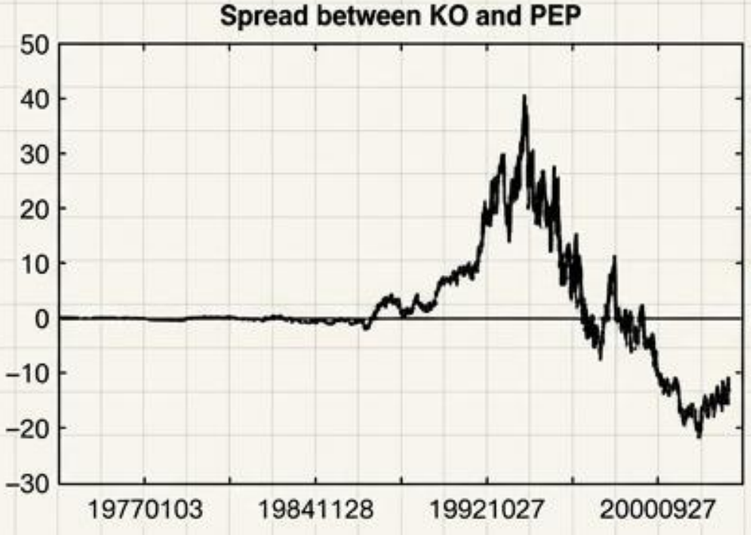

단순 상관관계 (KO/PEP): 단기적으로는 같이 움직이나, 장기적으로는 무한히 벌어질 수 있음.

NotebookLM

핵심 로직 2: 모멘텀과 계절성 (Momentum & Seasonality)

Event
(실적 발표 등)

정보의 느린 확산
실적 발표 후 투자자들이 정보를 소화하며 주가가 천천히 같은 방향으로 표류하는 현상 (PEAD).

기관의 분할 매매
시장 충격을 줄이기 위한 기관 투자자의 대규모 분할 매수/매도가 만들어내는 묵직한 추세.

군집 행동 (Herding)
타인의 매수를 고급 정보로 착각하여 뒤늦게 뛰어드는 시장 심리가 추세를 연장함.

실물 경제 기반 계절성 거래 (원자재)

JAN	FEB	MAR	APR	MAY	JUN	JUL	AUG	SEP	OCT	NOV	DEC

천연가스 (Natural Gas) 매수: 여름철 에어컨 가동을 위한 발전소의 선제적 수요 반영.

무연 휘발유 (Gasoline) 매수: 북미 여름철 드라이빙 시즌 진입으로 인한 확고한 수요 증가.

NotebookLM

고급 로직: 팩터 모델과 수익의 숨은 동인 (Factor Models & APT)

$$R = X\mathbf{b} + u$$

포트폴리오의 총 수익률(R) = 팩터 노출도(X) × 팩터 수익률(b) + 종목 고유의 노이즈(u)

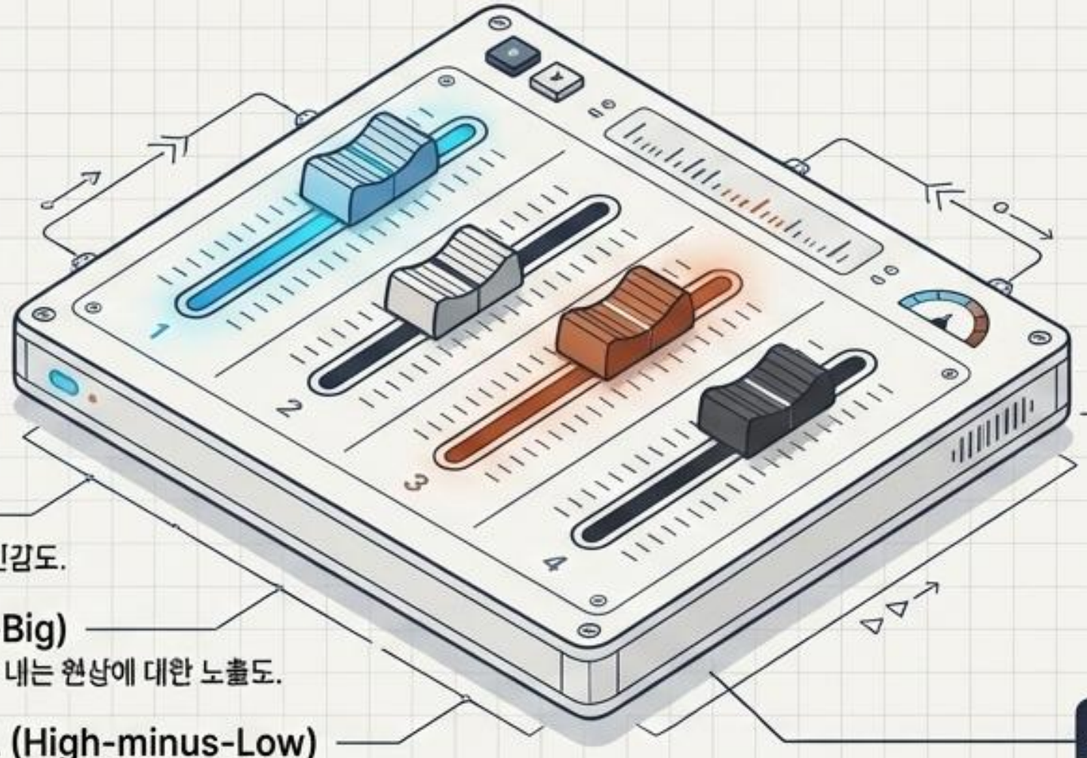

Specific Return (u)
통제 불가능한 주식 고유의 무작위 노이즈.

Market Factor (시장 베타)
시장 전체의 흐름에 대한 포트폴리오의 민감도.

SMB (Small-minus-Big)
소형주가 대형주를 초과 수익 내는 현상에 대한 노출도.

HML (High-minus-Low)
가치주(High Book-to-Price)가 성장주를 이기는 현상에 대한 의존도.

통계적 팩터 (PCA)
펀더멘털 지표 없이 주성분 분석(PCA)을 통해 가격 데이터 자체에서 '보이지 않는 동인'을 추출하여 트레이딩에 활용할 수 있다.

NotebookLM

시스템 자가 튜닝: 조건부 파라미터 최적화 (CPO & Machine Learning)

과거의 방식
(Unconditional)

과거 데이터 전체를 평균 내어 고정된 파라미터를 사용.

시장의 급격한 체제 변화(Regime Shift)에 대응하기 매우 느림.

미래의 방식
(Conditional - CPO)

머신러닝(Random Forest)을 통해 자산 가격이 아닌 '내 트레이딩 전략의 내일 수익률'을 직접 예측.

100개 이상의 기술적 지표를 분석

과거 데이터 전체를 평균 내어 고정된 파라미터를 사용.
시장의 급격한 체제 변화(Regime Shift)에 대응하기 매우 느림.

머신러닝(Random Forest)을 통해 자산 가격이 아닌
'내 트레이딩 전략의 내일 수익률'을 직접 예측.

100개 이상의 기술적 지표를 매일 분석하여 변화하는 시장 날씨에 맞춰 파라미터(진입 임계값 등)를 실시간 재설정.

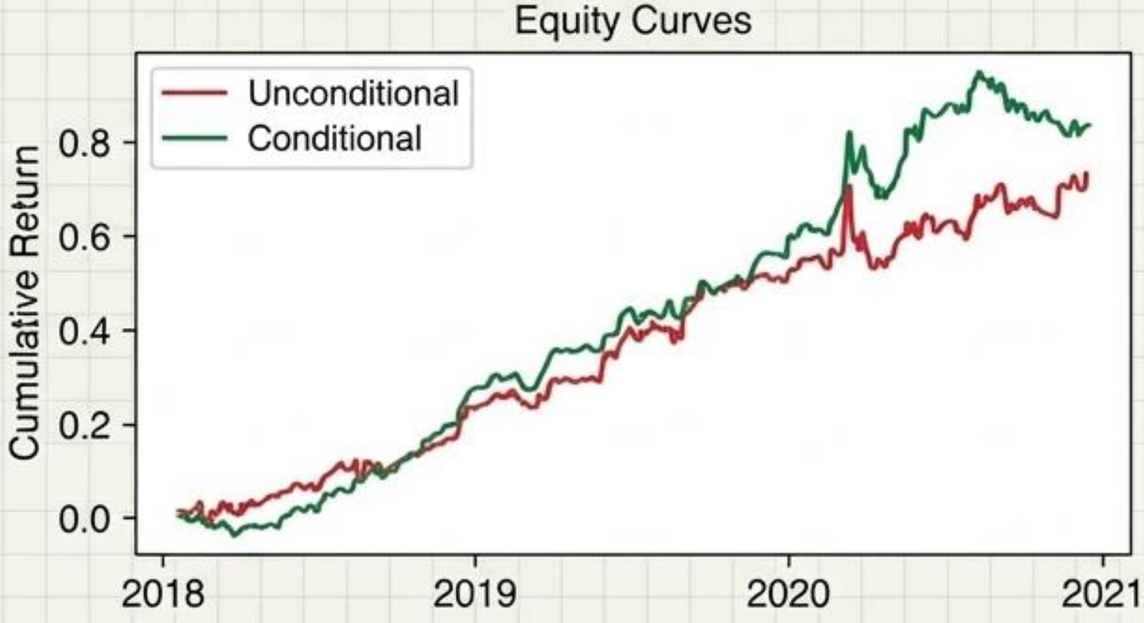

3년 누적 성과 비교

	연 수익률	Calmar
Unconditional	17.29%	0.98
Conditional(CPO)	19.77%	1.45

NotebookLM

브레이크 설계: 과학적인 엑시트 전략 (Scientific Exit Strategies)

1. 고정 보유 기간 (Fixed Period)

정보 확산 속도에 의존하는 모멘텀 전략의 가장 기본적인 엑시트 방법.

시간의 흐름에 따라 알파(Alpha)가 소멸하기 전 기계적으로 청산한다.

2. 최신 신호 역전 (Latest Signal)

모멘텀 전략 운용 중 '매도' 신호 발생 시 즉시 기존 '매수' 포지션 청산.

감정적이고 임의적인 스탑로스(Stop-loss)를 대체하는 가장 합리적인 방법이다.

3. 목표가 도달 (Target Price)

평균 회귀 전략에서 가격이 역사적 평균값(μ)에 도달했을 때 미련 없이 청산하여 수익을 확정한다.

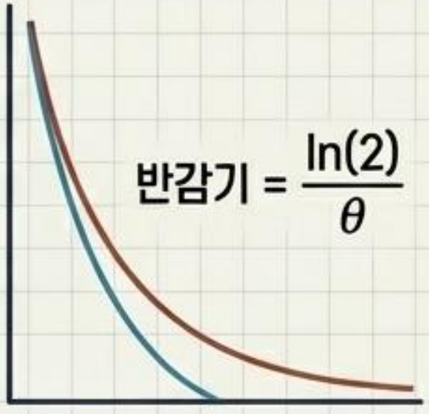

4. 오른스타인-울렌벡 반감기 (O-U Half-Life)

평균 회귀에서 수학적으로 가장 정밀한 보유 기간 산정법.
스프레드가 원상 복구되는 데 걸리는 절반의 시간(예: 약 10일)을 계산하여 청산 타이밍을 맞춘다.

NotebookLM

퍼포먼스 극대화: 대수의 법칙과 레버리지의 비밀

고레버리지 +
저베타 포트폴리오
(High Leverage, Low Beta)

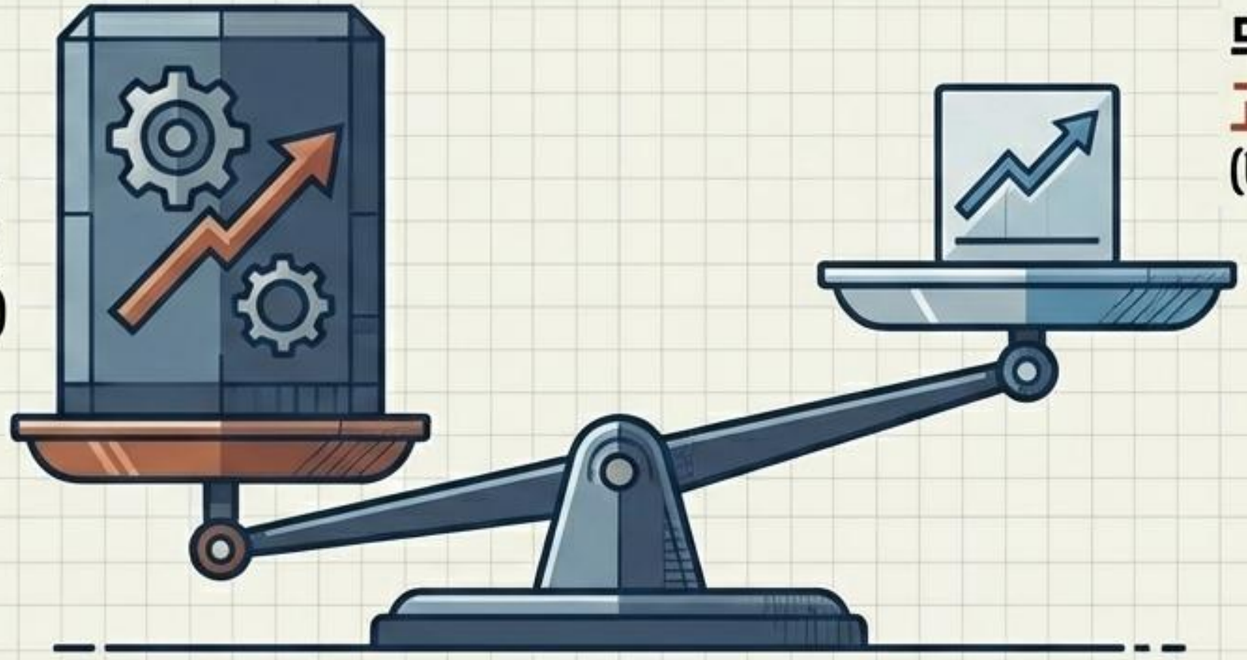

무레버리지 +
고베타 포트폴리오
(Unleveraged, High Beta)

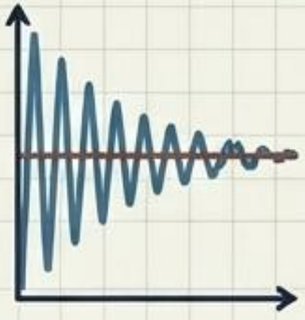

HFT와 대수의 법칙
(Law of Large Numbers)

하루에 수백, 수천 번의 베팅을 실행하는 HFT(고빈도 거래)는 평균 수익률에서 벗어날 확률을 극단적으로 낮춘다. 이는 압도적인 샤프 비율(Sharpe Ratio)을 창출하며, 극한의 레버리지 사용을 수학적으로 정당화한다.

리스크 패리티 통찰
(Leverage vs Beta)

동일한 기대 수익률을 목표로 할 때, 변동성이 큰 '고베타 주식'을 소유하는 것보다 '저베타 포톨에 높은 레버리지를 적용하는 것이 항상 우월하다. 단, 꼬리 위험(Fat Tails)과 블랙스완에 대비한 철저한 리스크 관리가 전제되어야 한다.

NotebookLM

퀀트 아키텍처 통합 맵
(The Integrated Quant System Map)

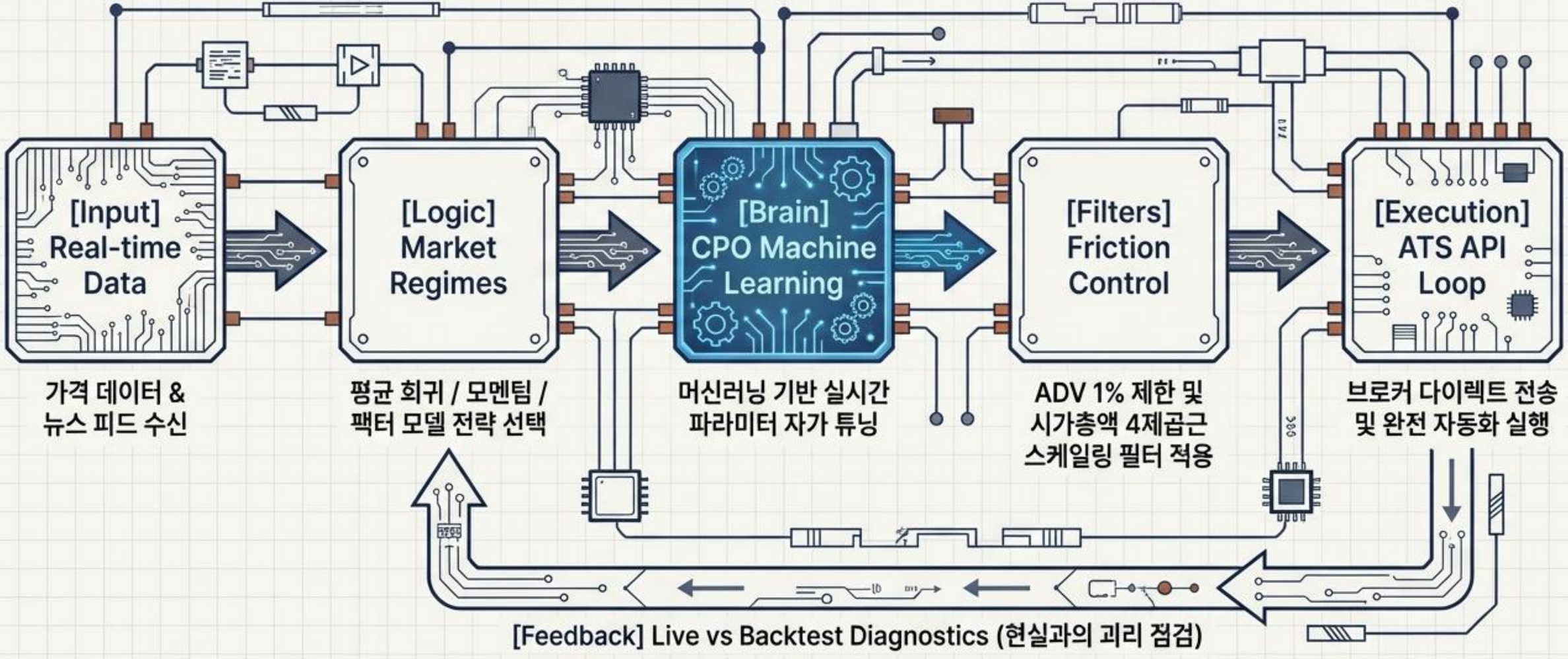

NotebookLM

“Make everything as simple as possible. But not simpler.”

본질에 집중하라. 퀀트 트레이딩은 복잡한 수학 공식의 나열이 아니다. 불필요한 군더더기를 깎아내고, 마찰을 최소화하여, 스스로 작동하는 가장 우아하고 단순한 기계를 설계하는 과정이다.

THE COMPLETE BLUEPRINT FOR THE INDEPENDENT QUANT. [END OF DOCUMENT]

NotebookLM